SUPER TRAP

NO- 439
51-6-12

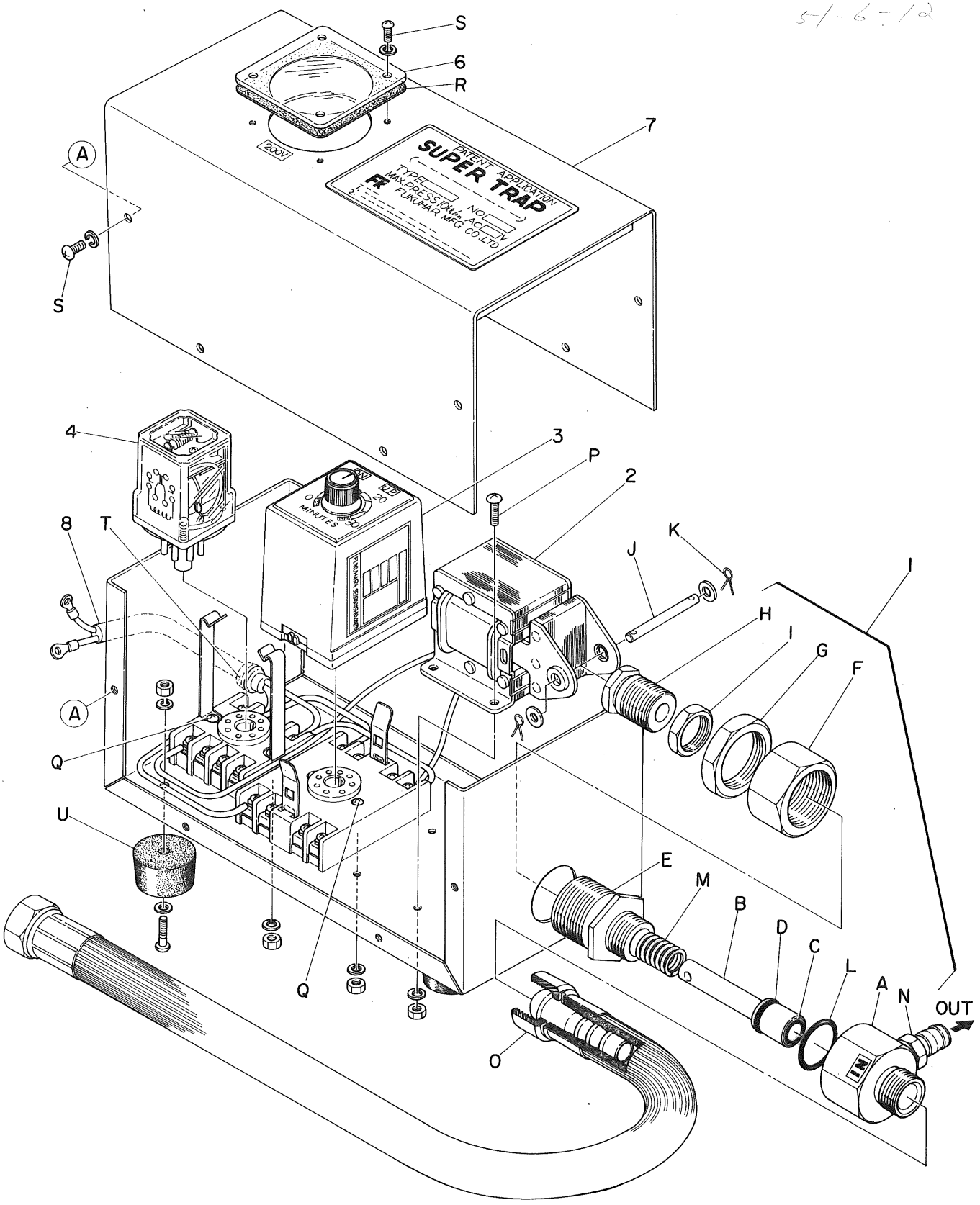

FK FUKUHARA CO., LTD.

DR - 8.75
IN - 8.75
IET - 2
5542
19.5